LEGENDA:

11 - projektowany wodociąg Ø125 mm, PE-HD, PE100, SDR11
12 - projektowany wodociąg Ø90 mm, PE-HD, PE100, SDR11
13 - elektrotrójnik redukcyjny 90°, PE100, SDR11, d-d1=125-90
14 - elektromufa PE100, SDR11, d=125mm
15 - elektromufa PE100, SDR11, d=90mm
16 - zasuwa kołnierzowa DN 80 mm /krótka/, PN16
17 - obudowa teleskopowa do zasuw
18 - skrzynka uliczna do zasuw, sztywna typu ciężkiego
19 - tuleja kołnierzowa d/DN=90/80, PE100 SDR11
20 - kołnierz PP/stal do tulei kołnierzowej, d/DN=90/80, PN10
21 - króciec dwukołnierzowy z żeliwa sferoidalnego, DN80 mm, L=800 mm, PN16
22 - kolano dwukołnierzowe ze stopką z żeliwa sferoidalnego, DN80 mm, PN16
23 - żeliwny hydrant nadziemny typ H4 sztywny, DN 80 mm, PN16, RD=1,5m
24 - odwodnienie hydrantu
25 - obsypka żwirowa 2-16 mm z zagęszczeniem
obudowa odwodnienia hydrantu filtrem z geowłókniny 200 mm/m2
26 - blok podporowy z betonu C25/30 W8
27 - podsypka piaskowa gr. 100 mm

PRZEKRÓJ C-C

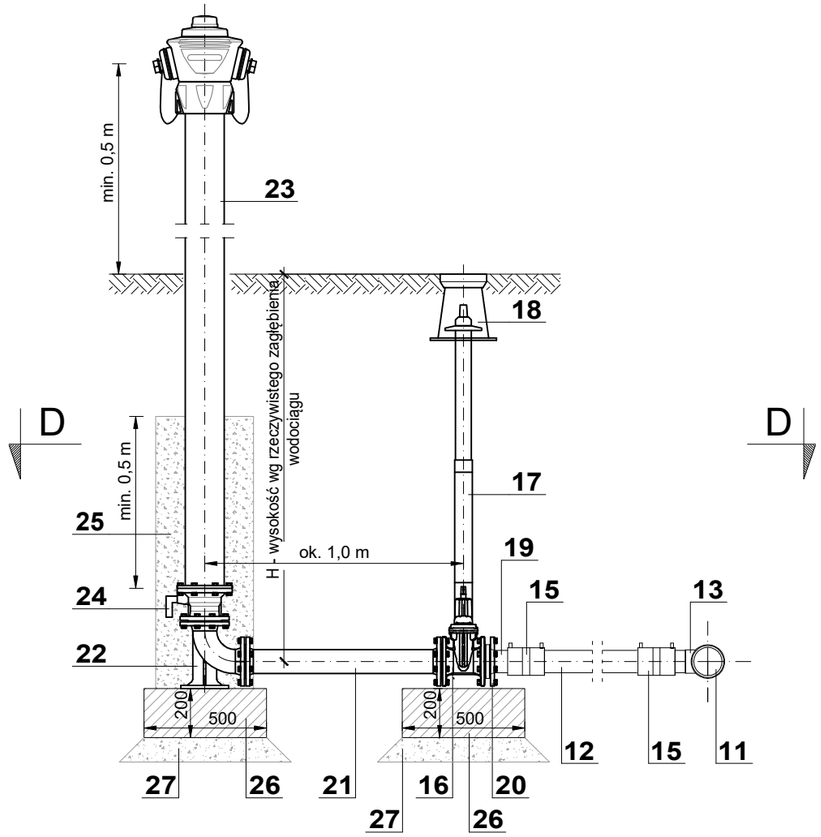

PRZEKRÓJ D-D

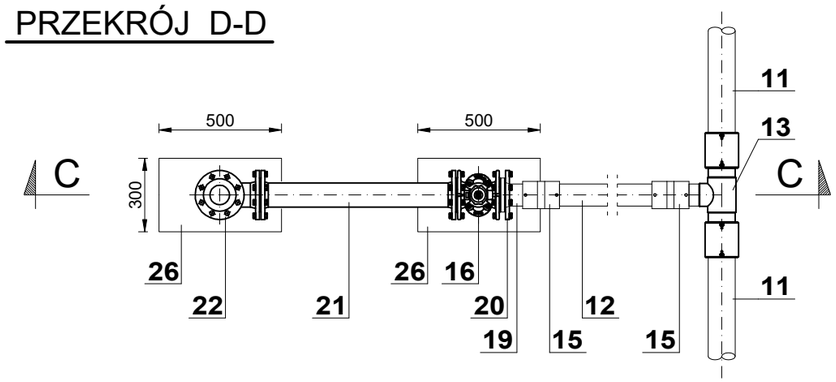

USŁUGI PROJEKTOWE I BUDOWLANE
SŁAWOMIR PODESZWA
44-200 Rybnik, ul. Jankowicka 23/25, TEL. 502242832

PROJEKT JS

	Imię i NAZWISKO	Nr uprawnienia	Podpis	Data
Projektował:	mgr inż. Sławomir PODESZWA	Nr upr.: SLK/3529/POOS/11 Nr ewid.: SLK/IS/7329/11		styczeń 2021 r.
Sprawdził:	mgr inż. Leszek CYGAN	Nr upr.: SLK/2089/POOS/08 Nr ewid.: SLK/IS/5600/08		
Inwestor:	GMINA LUBOMIA 44-360 LUBOMIA UL. SZKOLNA 1		Nr proj.: 20 / 21 / JS	
Temat:	PRZEBUDOWA SIECI WODOCIĄGOWEJ WRAZ Z PRZYŁĄCZAMI W SYRYNI, W REJONIE SKRZYŻOWANIA UL. POWSTAŃCÓW ŚL. I UL. BUKOWSKIEJ			
Nazwa rys.:	WĘZEŁ HYDRANTOWY HP		Skala: -	Nr rys.: 4.2